第14回全日本ハイシニア選手権大会・県南支部予選会　第二日目結果

期　日：平成31年4月20日（土）・27日（土）
予備日：令和元年5月11日（土）
会　場：蕨市　塚越公園グラウンド

No.	チーム名	所属
1	桶川プリンス	桶川市
2	北本ハイシニアーズ	北本市
3	草加ワイルドハイシニアクラブ	草加市
4	上尾西部ハイシニア	上尾市
5	川口ハイシニア	川口市
6	上尾シニアーズ	上尾市
7	戸田アンクル	戸田市
8	北本ヤングス	北本市
9	伊奈クラブ	伊奈町
10	新座シニア	新座市

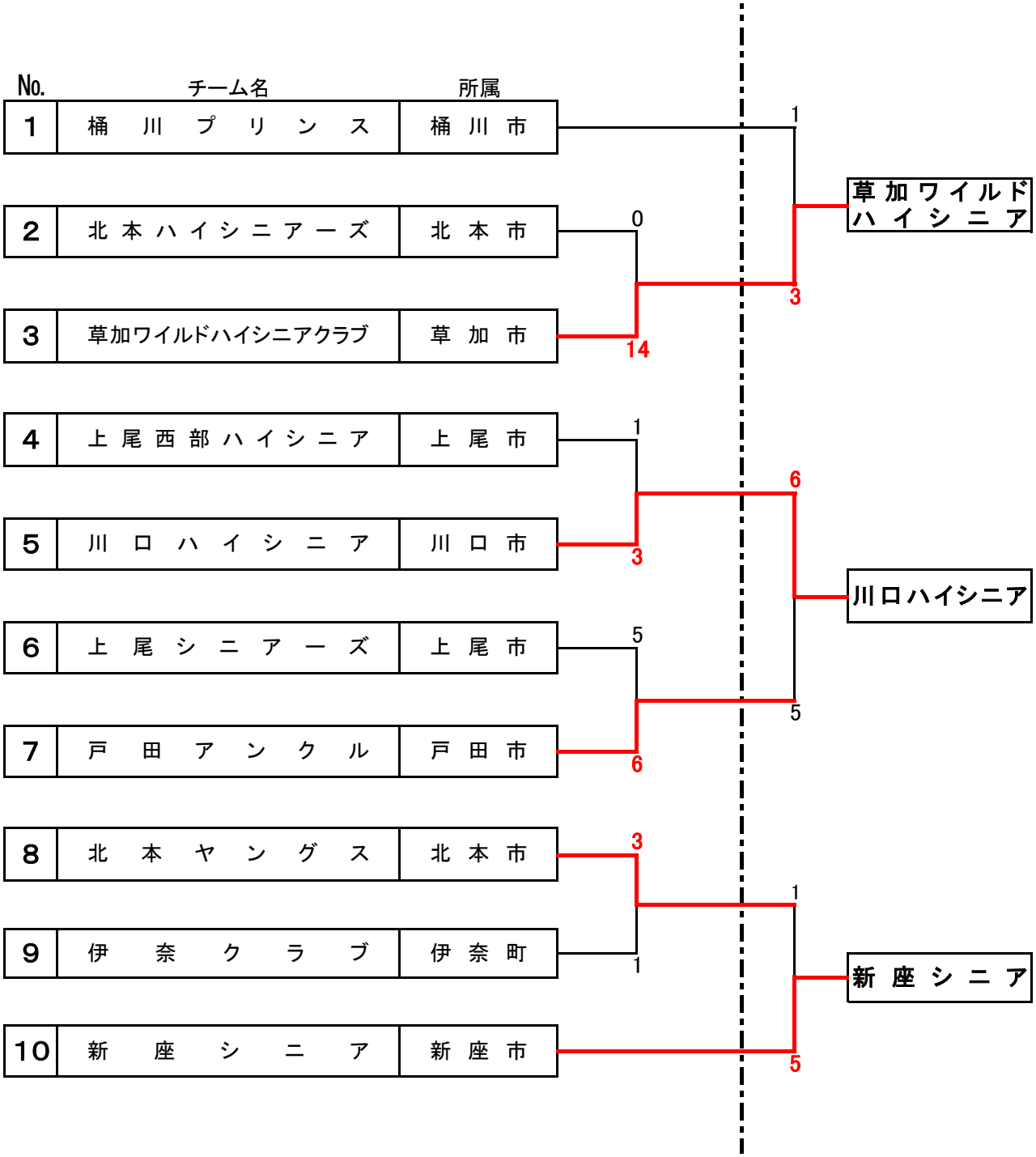

本大会で選ばれたチームは、6月22日（土）、29日（土）　予備日7月6日（土）
にさいたま市で開催の埼玉県大会への出場権を得ました（選出チーム数3）。