第２５回 県民総合スポーツ大会（実年）
試合結果

（９月８日（日）　朝霞市 内間木公園ソフトボール場）

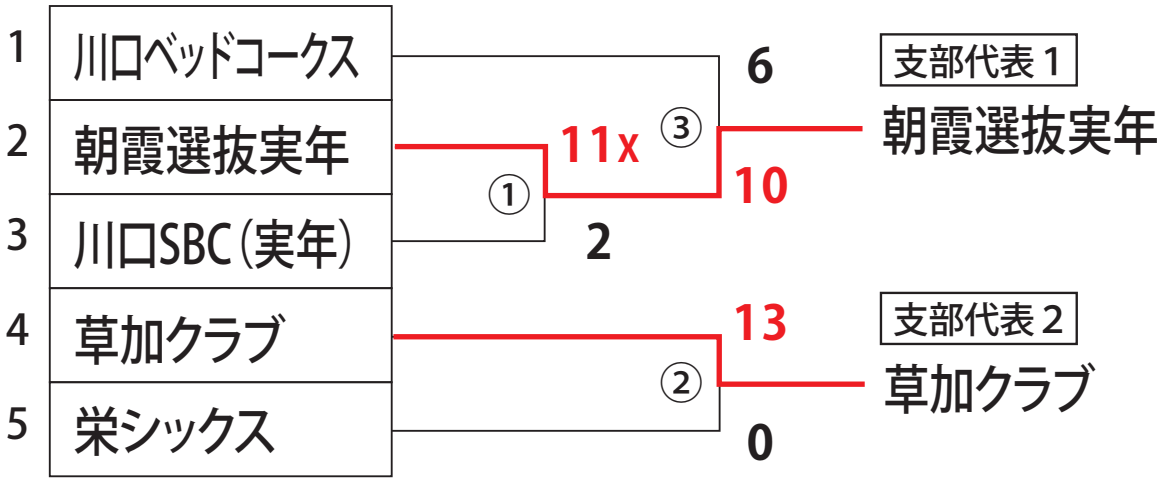

県大会日程

１０月２７日（日）・１１月３ 日（日）　予備日１１月１０日（日）

会場 ： 白岡市・宮代町

朝霞市ソフトボール協会